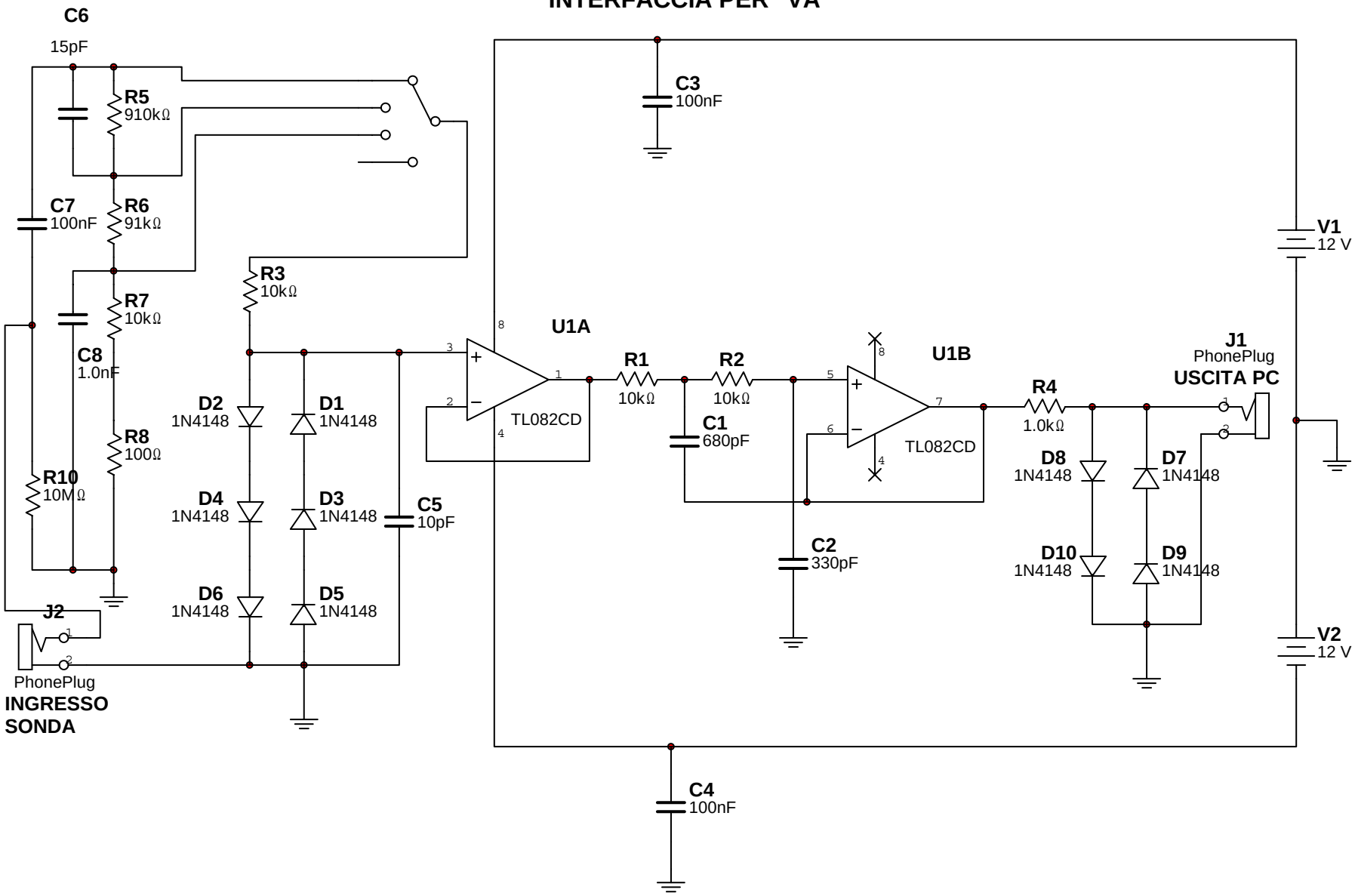INTERFACCIA PER "VA"